Channel Master®

Model 3083
Chimney Mount Installation Instructions

1. Assemble one end of each strap to eyebolt using strap clamp (Fig. B).
2. Attach these eyebolt and strap assemblies to each bracket (Fig. A).
3. Insert an eyebolt into other end of each bracket. Thread nut 1/2" (1.27 cm) from bolt end (Fig. A).
4. Put bracket on chimney. Run strap around chimney, not twisting it (Fig. A). When installing mount on brick chimneys, do not place straps on mortar joints. Center on the bricks.
5. Feed free end of strap through eyebolt (Fig. B).
6. Pull strap tight and evenly place around chimney (Fig. A).
7. Apply strap clamps (Fig. B).
8. Tighten eyebolt nuts to secure strap around chimney.
9. Install antenna mast using U-bolts (Fig. A). Use guy wire if mast length is excessive.

Modèle 3083
Instructions pour l'installation de montures de cheminée

1. Attacher l'extrémité de chaque feuillard au boulon à oeillet à l'aide de la bride de feuillard (Fig. B).
2. Attacher le boulon à oeillet et le feuillard à chaque ferrure (Fig. A).
3. Introduire un boulon à oeillet dans l'autre extrémité de chaque ferrure. Visser l'écrou de 1/2 po (1,27 cm) depuis l'extrémité du boulon (Fig. A).
4. Placer la ferrure sur la cheminée. Placer le feuillard autour de la cheminée sans le tordre (Fig. A). Durant l'installation de la monture sur des cheminées en brique, ne pas placer les feuillards sur des joints de mortier. Les centrer sur des briques.
5. Faire passer l'extrémité libre du feuillard à travers le boulon à oeillet (Fig. B).
6. Tirer le feuillard au maximum et le placer de façon égale autour de la cheminée (Fig. A).
7. Appliquer les brides sur les feuillards (Fig. B).
8. Serrer les écrous des boulons à oeillet pour bien retenir le feuillard autour de la cheminée.
9. Installer le mât d'antenne à l'aide de boulons en U (Fig. A). Utiliser du fil de hauban si le mât est trop long.

Modelo 3083
Instrucciones de instalación para montaje en chimenea

1. Arme un extremo de cada banda de sujeción al perno de argolla usando la abrazadera de la banda de sujeción (Fig. B).
2. Fije estos conjuntos de perno de argolla y banda de sujeción a cada soporte (Fig. A).
3. Inserte un perno de argolla en el otro extremo de cada soporte. Atornille la tuerca 1/2 pulg (1,27 cm) desde el extremo del perno (Fig. A).
4. Coloque el soporte en la chimenea. Pase la banda de sujeción alrededor de la chimenea, sin retorcerla (Fig. A). Cuando instale el conjunto sobre chimeneas de ladrillo, no extienda las bandas de sujeción sobre las juntas de mortero. Céntrelas sobre los ladrillos.
5. Pase el extremo libre de la banda de sujeción por el perno de argolla (Fig. B).
6. Tense la banda de sujeción y colóquela de manera uniforme alrededor de la chimenea (Fig. A).
7. Coloque las abrazaderas de la banda de sujeción (Fig. B).
8. Apriete las tuercas de los pernos de argolla para asegurar la banda de sujeción alrededor de la chimenea.
9. Instale el mástil de la antena usando pernos en forma de "U" (Fig. A). Use un alambre tensor si el mástil es muy largo.

Figure A
Figura A

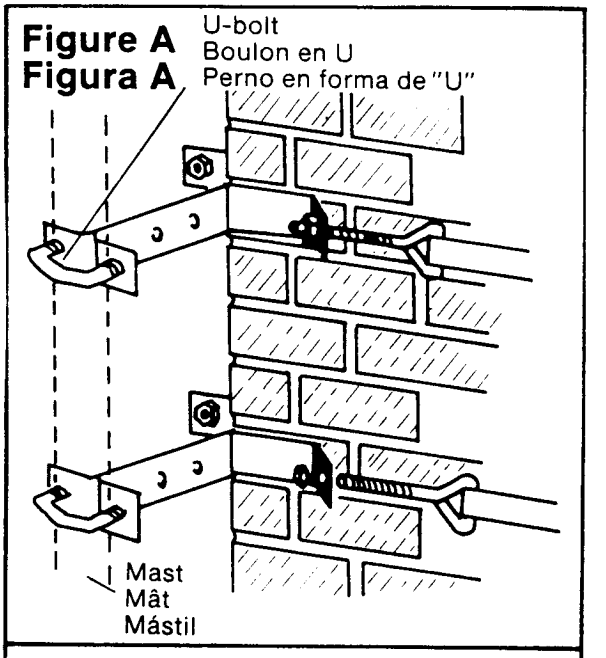

Figure B
Figura B

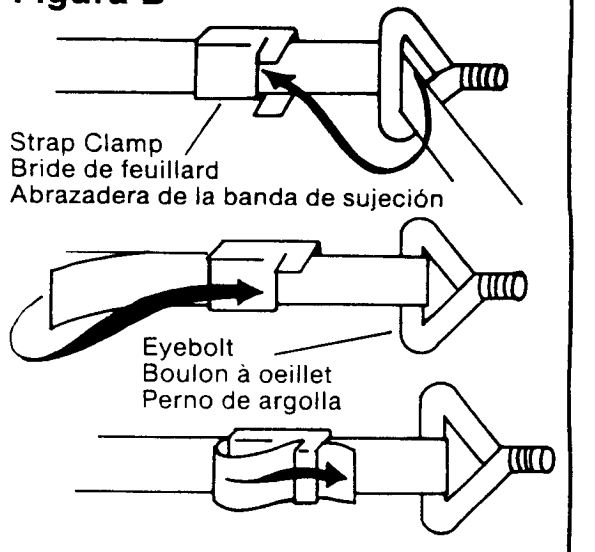
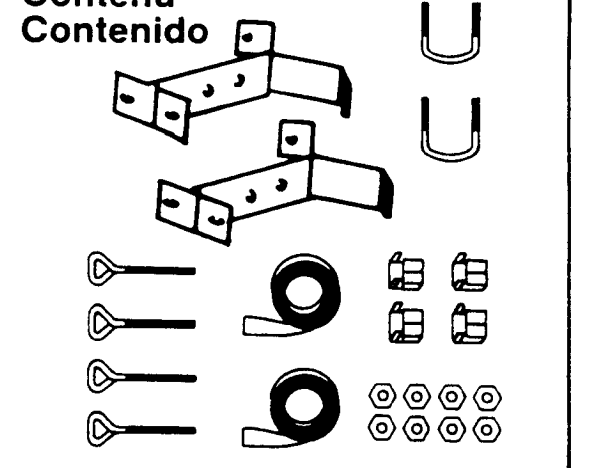
Contents
Contenu
Contenido